2 Rue Constantin Pecqueur
95150 TAVERNY
Tel : +33(0)1.39.81.02.37
Plus d'informations sur notre site www.new-mat.fr

Pince de préhension NMG23 00 3C00

Ouverture parallèle 1x10mm - doigt mobile droite

Fonctionnement

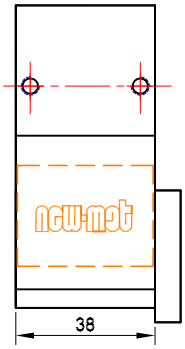

Fermeture totale

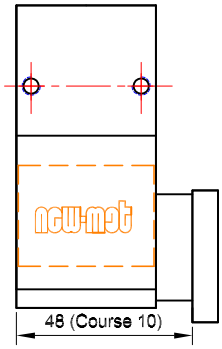

Ouverture totale

Caractéristiques

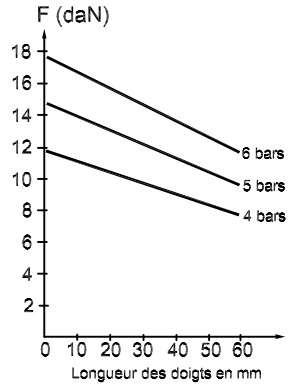

Version Haute température en option

Poids : 262g

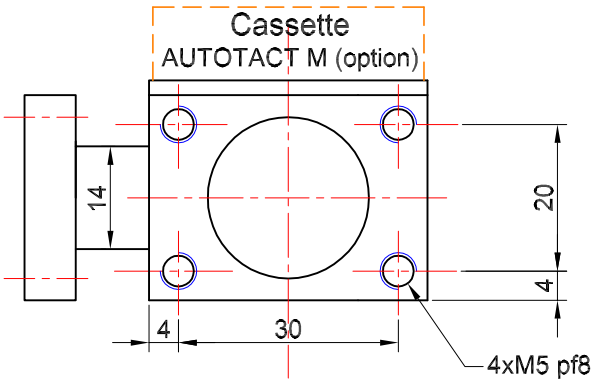

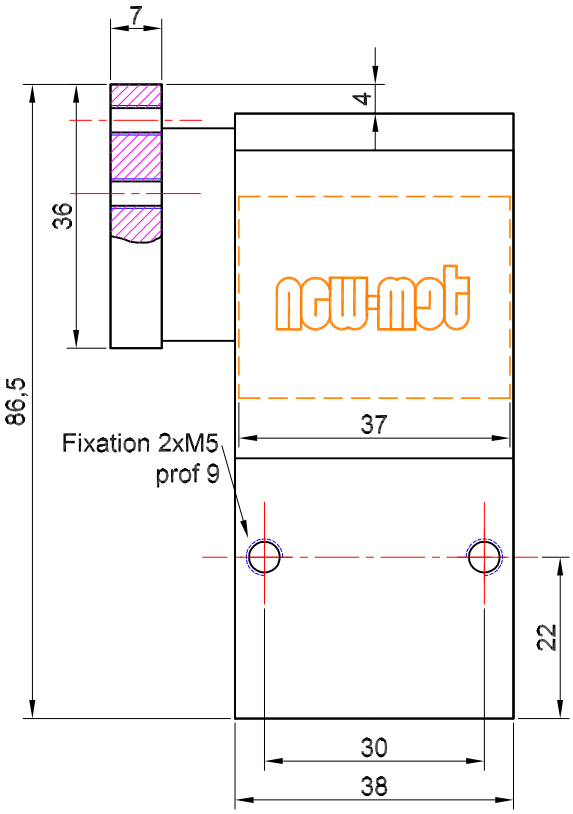

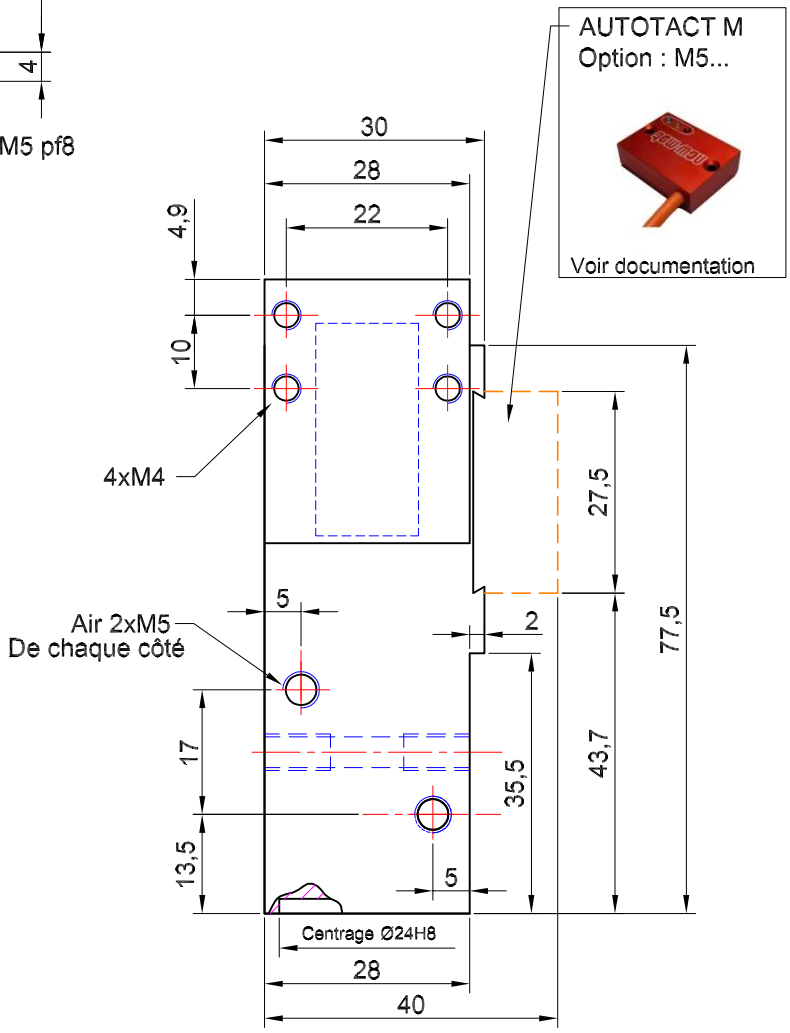

Ce produit est évolutif, nous nous reservons le droit d'en modifier les caractéristiques et les dimensions sans préavis.