2 Rue Constantin Pecqueur
95150 TAVERNY
Tel : +33(0)1.39.81.02.37
Plus d'informations sur notre site www.new-mat.fr

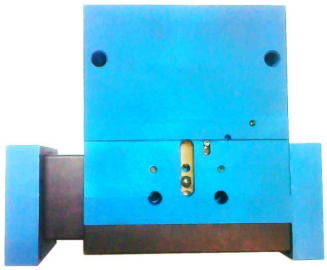

Pince de préhension NMG53 00 3D00

Ouverture parallèle 1x20mm - doigt bloqué à droite

Fonctionnement

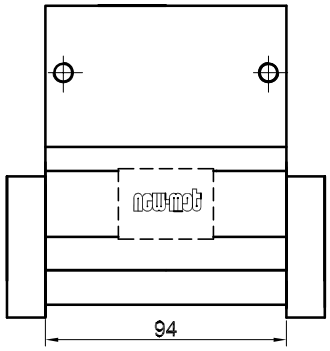

Fermeture totale

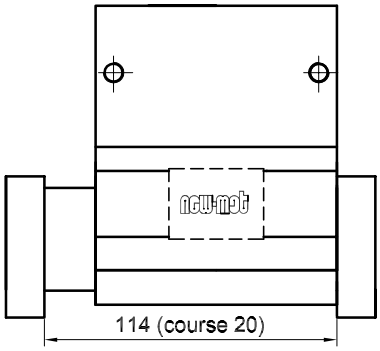

Ouverture totale

Caractéristiques

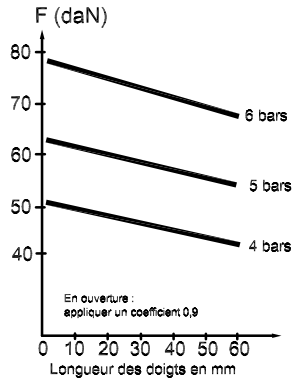

Version Haute température en option | Poids : 1860g

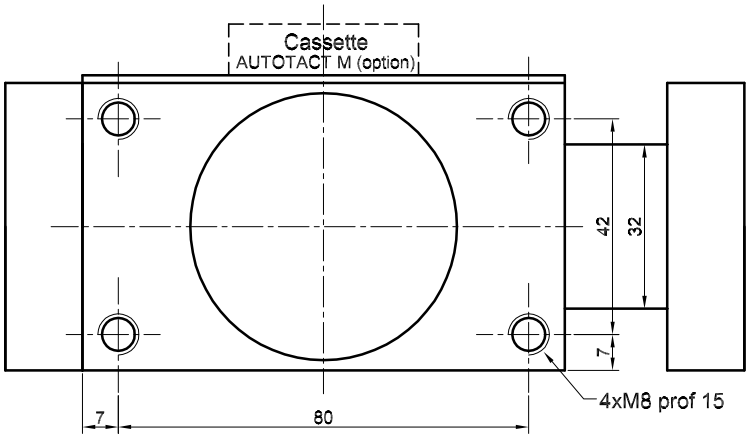

AUTOTACT M
Option : M5...

Voir documentation

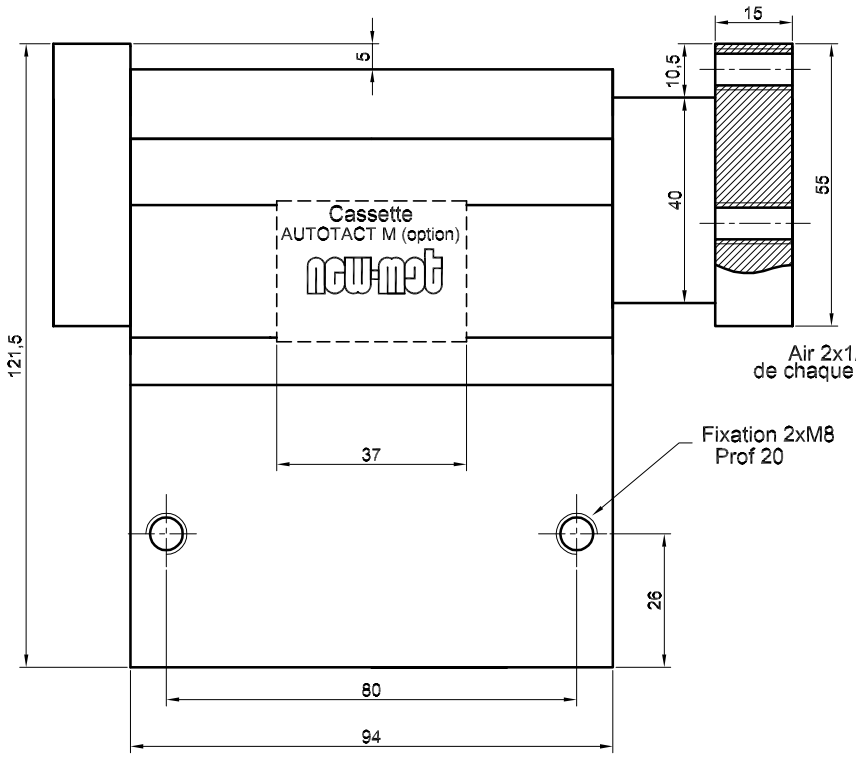

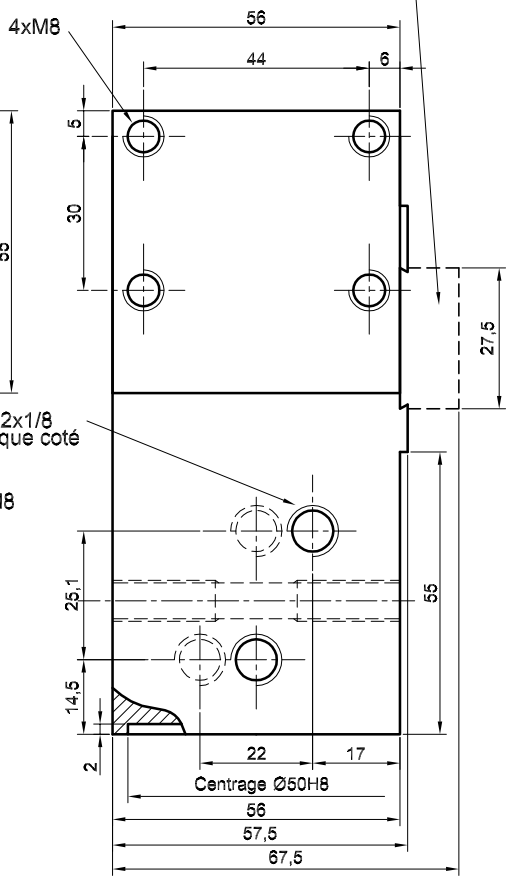

Ce produit est évolutif, nous nous reservons le droit d'en modifier les caractéristiques et les dimensions sans préavis.