Pince de préhension parallèle NMG52

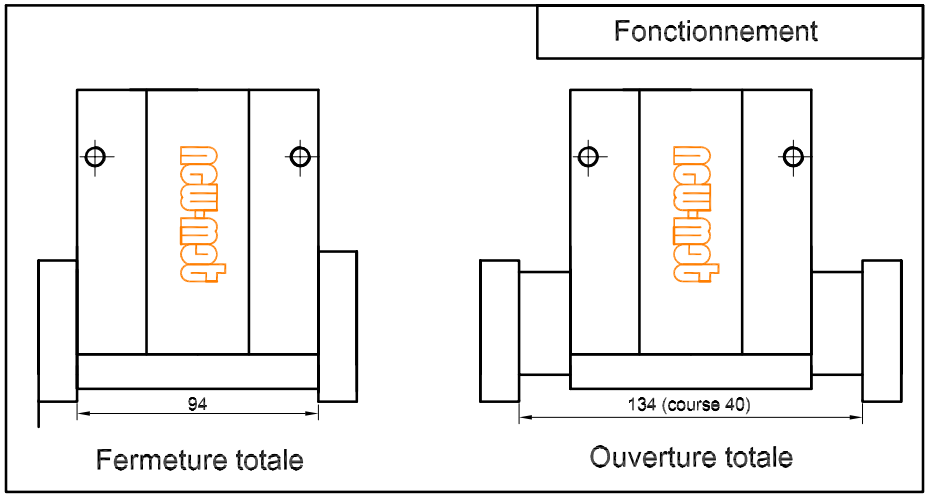

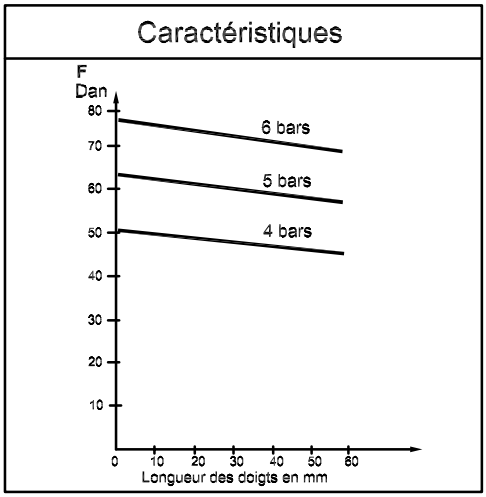

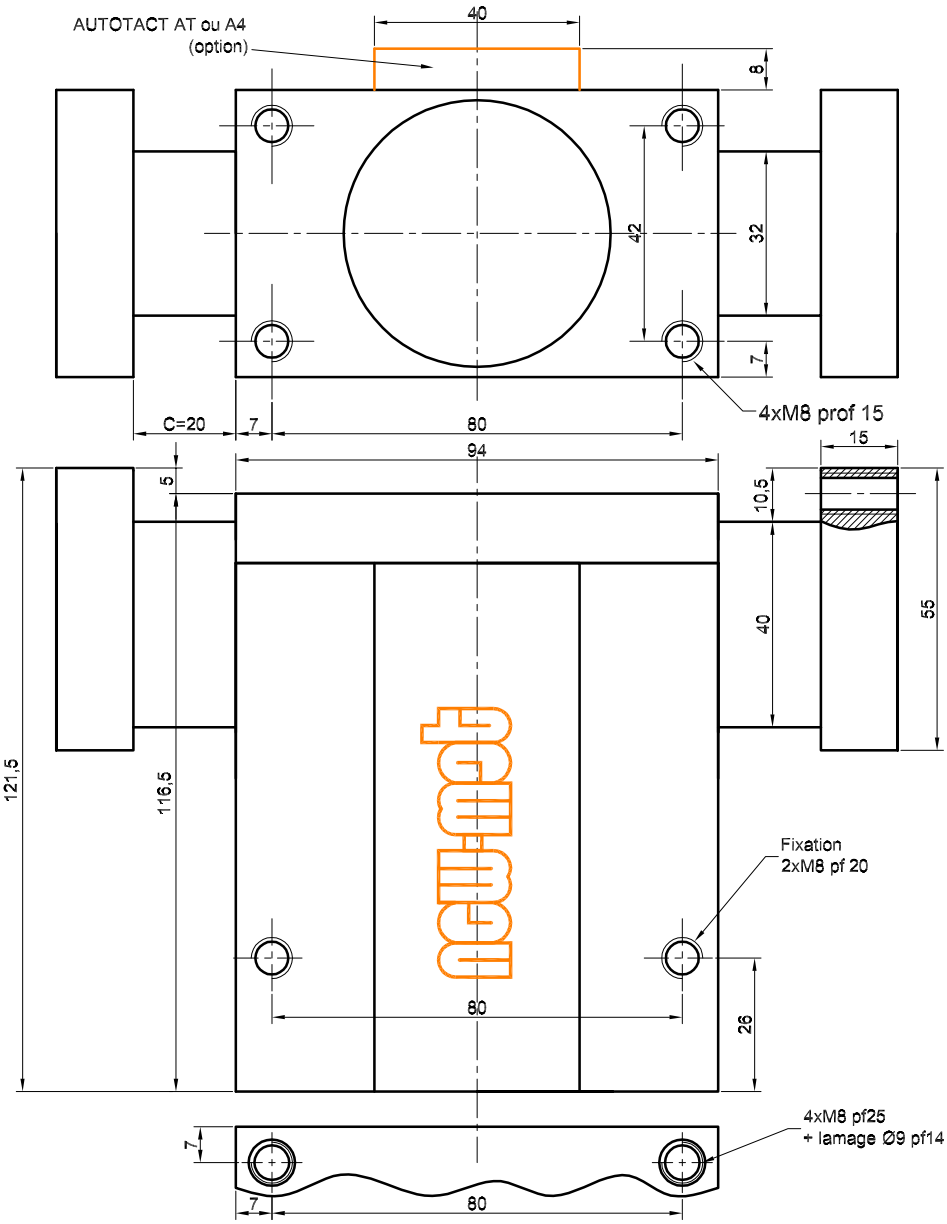

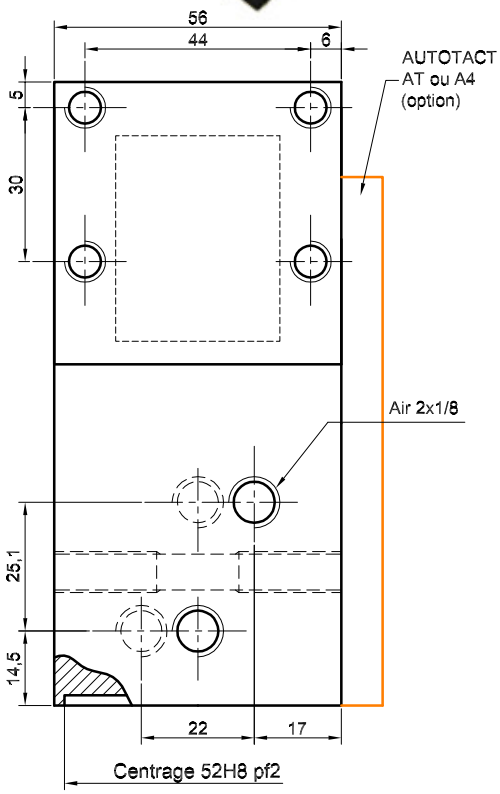

Ce produit est évolutif, nous nous reservons le droit d'en modifier les caractéristiques et les dimensions sans préavis.