Pince de préhension parallèle NMP28

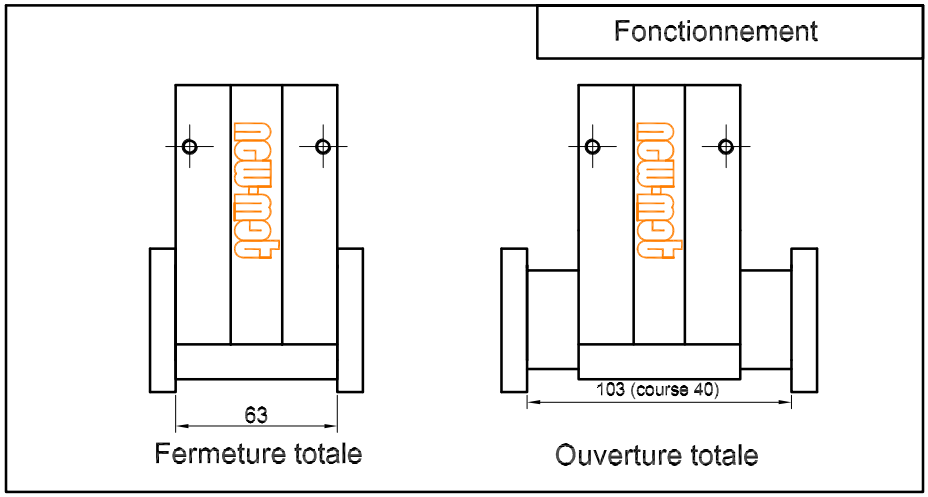

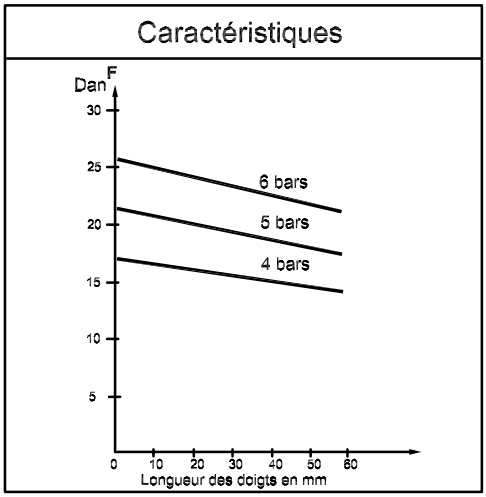

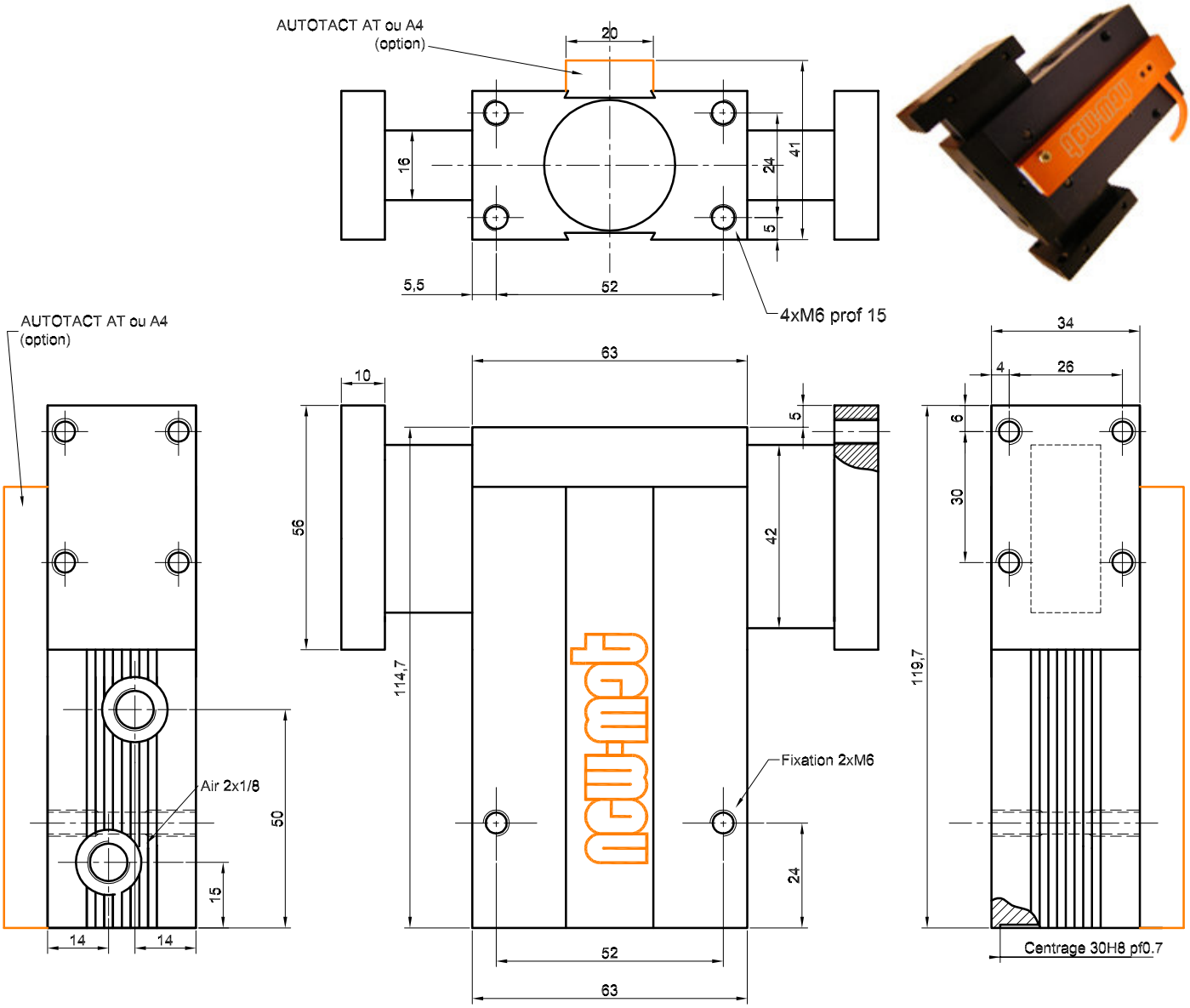

Ce produit est évolutif, nous nous reservons le droit den modifier les caractéristiques et les dimensions sans préavis.